SEGAOSSA 1550

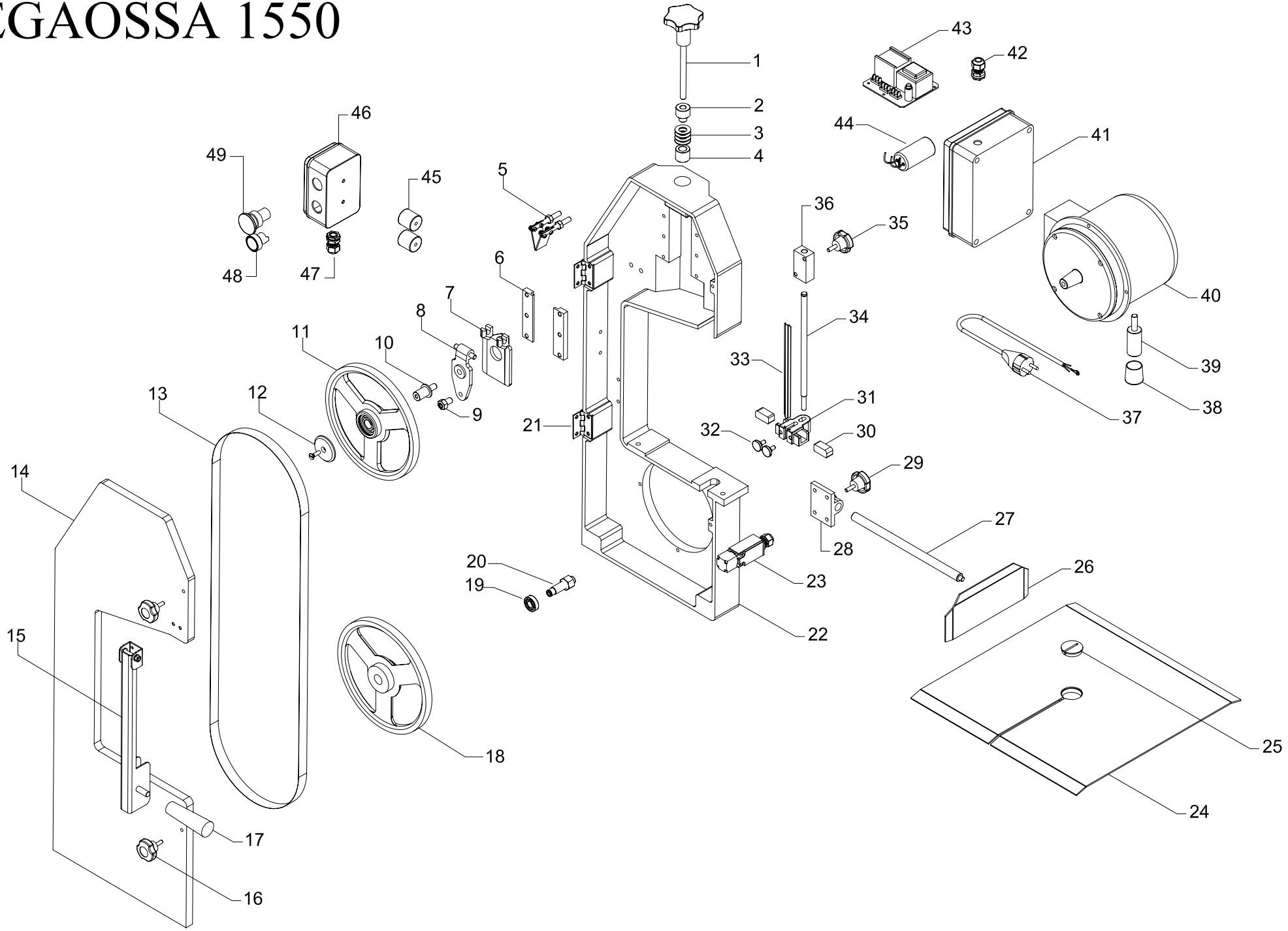

FAMA
PEZZI DI RICAMBIO

SEGAOSSA 1550 "CE" 2008

N.	Denominazione	Codice
1	POMOLO TENDILAMA INOX	F2538
2	DISTANZIALE MASCHIO	F2539
3	MOLLA	F2540
4	DISTANZIALE FEMMINA	F2541
5	RASCHIATORI (n°2pz.)	F2542
6	LARDONI (n°2pz)	F2543
7	PORTA SLITTA	F2544
8	SLITTA	F2545
	SLITTA INOX	F2546
9	VITE REGISTRO PULEGGIA	F2547
10	PERNO PULEGGIA	F2548
11	PULEGGIA SUP. COMPLETA 1550	F2549
12	PARAPOLVERE	F2550
13	LAMA INOX 1550	FSG11
14	SPORTELLO ANODIZZATO 1550	F2551
	SPORTELLO VERNICIATO 1550	F2552
15	SPINGICARNE INOX	F2553
16	POMOLO 6x40 (n°2pz)	F2554
17	POMOLO SPINGICARNE	F2555
18	PULEGGIA INFERIORE 1550	F2556
19	CUSCINETTO PER PERNO	F2557
20	PERNO FERMALAMA	F2558
21	CERNIERE (n°2pz.)	F2559
22	CORPO ANODIZZATO 1550	F2560
	CORPO VERNICIATO 1550	F2561
23	MICRO INTERRUTTORE	F2562
24	PIANO LAVORO INOX 1550	F2563
25	TASSELLO NYLON	F2564
26	PIASTRA PORZIONATRICE INOX	F2565
27	ASTA PORZIONATRICE	F2566
28	SUPPORTO PORZIONATRICE	F2567
29	POMOLO PORZIONATRICE	F2568
30	TASSELLO BIANCO (n°2pz)	F2569
31	BLOCCO NERO GUIDA LAMA	F2570
32	POMELLI 6x16 (n°2pz)	F2571
33	LAMIERINO SALVAMANI	F2572
34	ASTA GUIDALAMA	F2573
35	POMOLO GUIDALAMA	F2574
36	QUADROTTO GUIDA LAMA	F2575

N.	Denominazione	Codice
37	CAVO SENZA SPINA v.230	F2576
	v.400	F2577
38	GOMMINO PIEDE	F2578
39	PIEDE MOTORE	F2579
40	MOTORE ANODIZZATO v.230	F2580
	MOTORE VERNICIATO v.230	F2581
	MOTORE ANODIZZATO v.400	F2582
	MOTORE VERNICIATO v.400	F2583
41	SCATOLA PLASTICA GRANDE	F2584
42	PRESSACAVO PG 9/11	F2585
43	SCHEDA AUTOFRENANTE	F2586
44	CONDENSATORE da uF 20	F2587
45	SUPPORTI IN GOMMA (n°2pz)	F2588
46	SCATOLA PLASTICA PICCOLA	F2589
47	PRESSACAVO PG 9/11	F2585
48	PULSANTE RASATO VERDE	F2590
49	PULSANTE FUNGO ROSSO	F2591